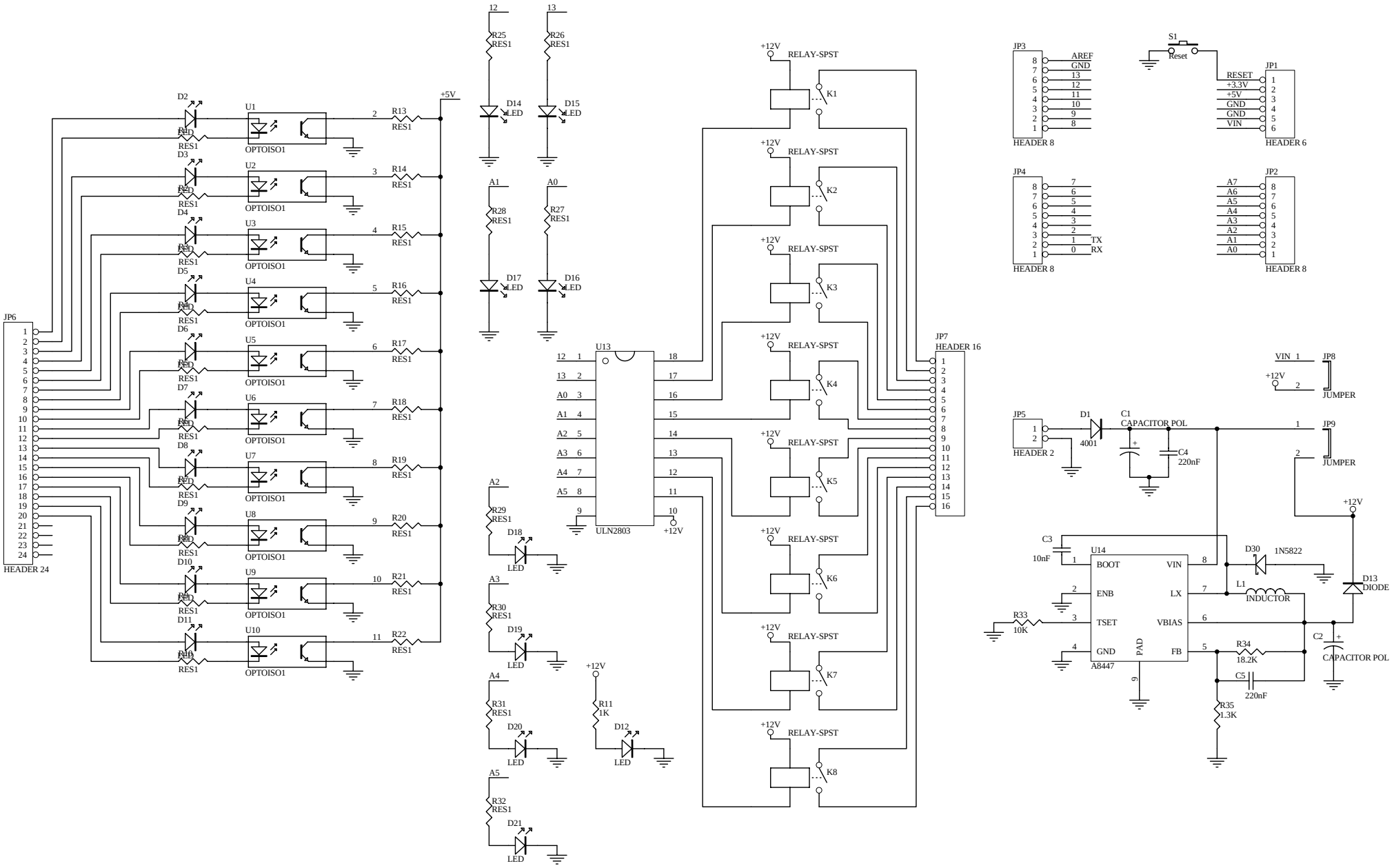
JP6
HEADER 24
D2
D3
D4
D5
D6
D7
D8
D9
D10
D11
D12
RED
RES1
U1
U2
U3
U4
U5
U6
U7
U8
U9
U10
OPTOISO1
+5V
R13
R14
R15
R16
R17
R18
R19
R20
R21
R22
R25
R26
R28
R27
D14
D15
D17
D16
LED
A1
A0
U13
ULN2803
+12V
JP7
HEADER 16
RELAY-SPST
K1
K2
K3
K4
K5
K6
K7
K8
R29
R30
R31
R32
D18
D19
D20
D21
A2
A3
A4
A5
R11
1K
JP3
HEADER 8
AREF
GND
RESET
+3.3V
+5V
VIN
JP1
HEADER 6
S1
Reset
JP4
TX
RX
JP2
JP5
HEADER 2
D1
4001
C1
CAPACITOR POL
C4
220nF
JP8
JUMPER
JP9
C3
10nF
U14
A8447
BOOT
ENB
TSET
GND
PAD
VIN
LX
VBIAS
FB
D30
1N5822
L1
INDUCTOR
D13
DIODE
R33
10K
R34
18.2K
C5
220nF
R35
1.3K
C2
CAPACITOR POL